| 記號 | 變　更　事　項 | 原　因 | 日期 | 修改者 |
|---|---|---|---|---|
| | | | | |
| | | | | |

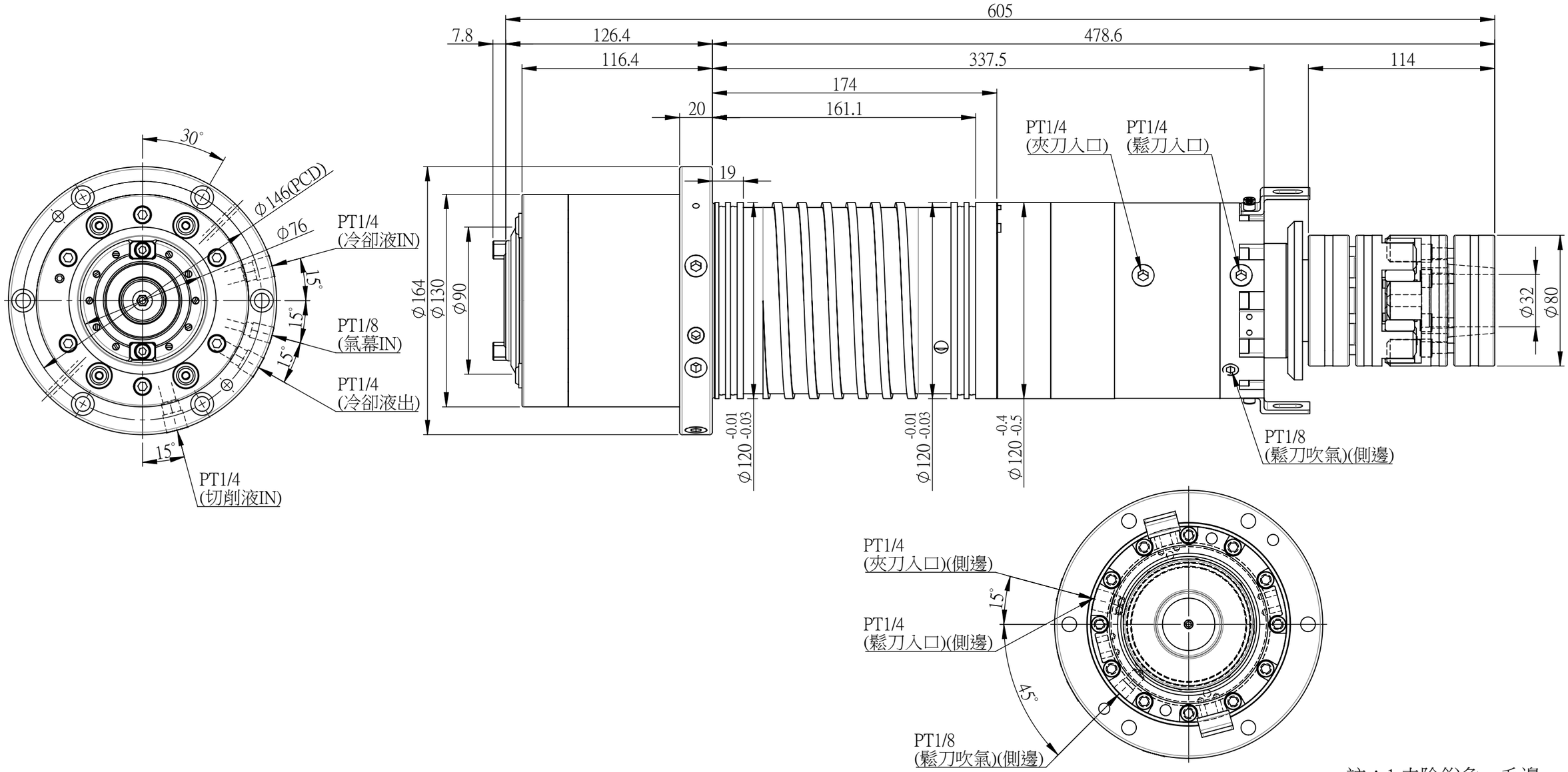


註：1.去除銳角、毛邊
2.重量=16719.15 g

| | | | | | | |
|---|---|---|---|---|---|---|
| 最高轉速 | 12000/15000　RPM | | | 中心出水 | 無 | 選配 |
| 刀把規格 | BT40-45° | | BBT選配 | 鬆刀油壓缸 | 有 | |
| 培林規格 | 前 | 2-7012 | 後 | 2-7012 | 主軸前端氣幕 | 有 |
| 培林潤滑方式 | GREASE | | | 安裝方式 | 立式 | |
| 傳動方式 | 聯軸器 | | | 定位方式 | 近接感測 | |
| 拉刀力 | 800±10kgf(螺旋彈簧) | | | 主軸重量 | ~50kg | |

| | | | | |
|---|---|---|---|---|
| 材質 | | 設計 | | |
| 表面 | | 繪圖 | | |
| 熱處理 | | 審校 | | |
| 狀態 | | 核准 | | |

亞太有限公司

| | | | | |
|---|---|---|---|---|
| 圖名 | 主軸總成(螺旋彈簧) | | | |
| 圖號 | A3 | BBT40-120-B12-LDN-AB | 比例 | 1:2.5 |
| 機型 | 長鼻直結 | | 版次 | |